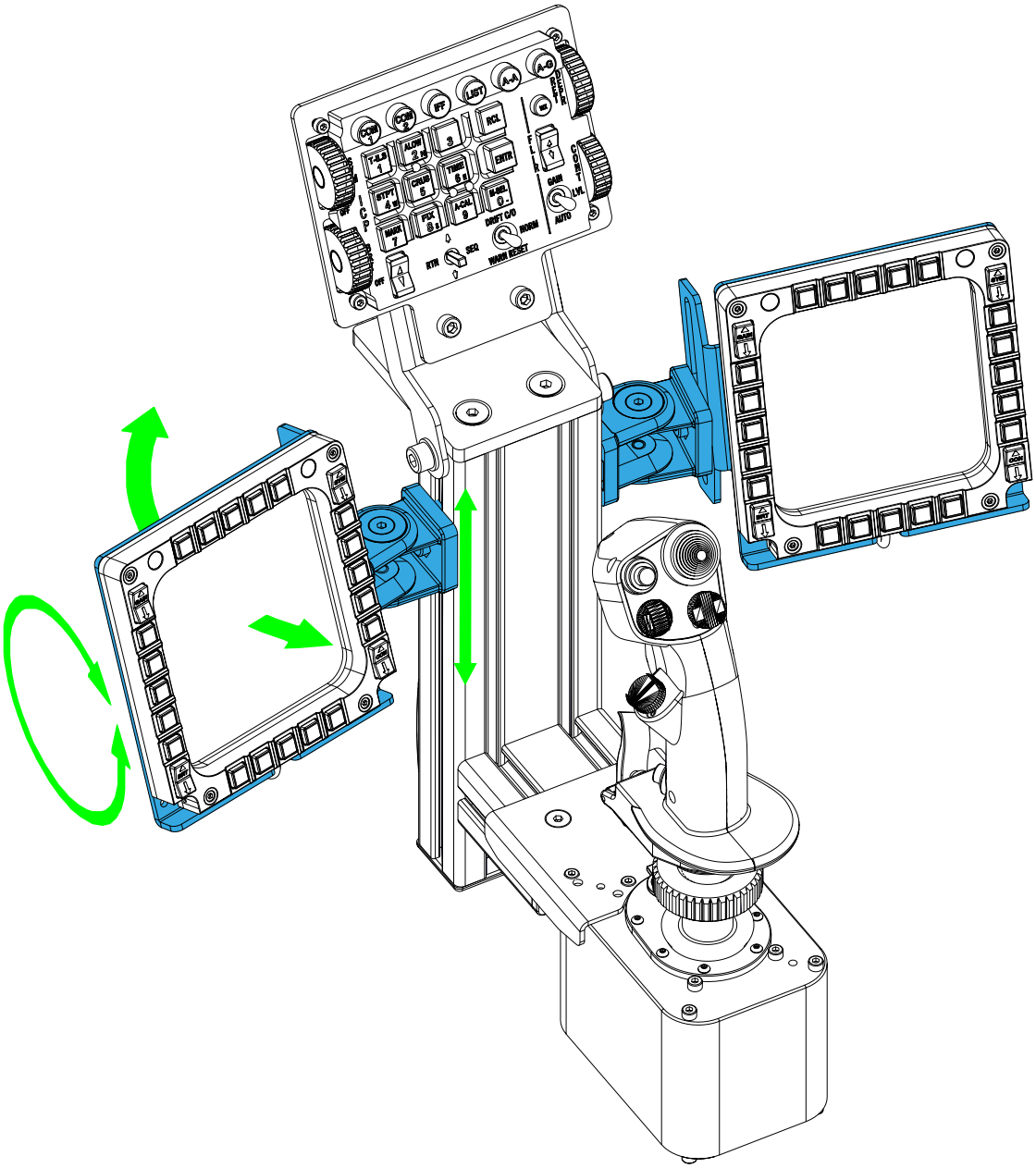

MFD/TABLET HOLDER SIDE

Instruction Manual
Bedienungsanleitung
Mode d‘emploi

GENERAL ASSEMBLY INFO AND HOW TO

PROFILE NUT

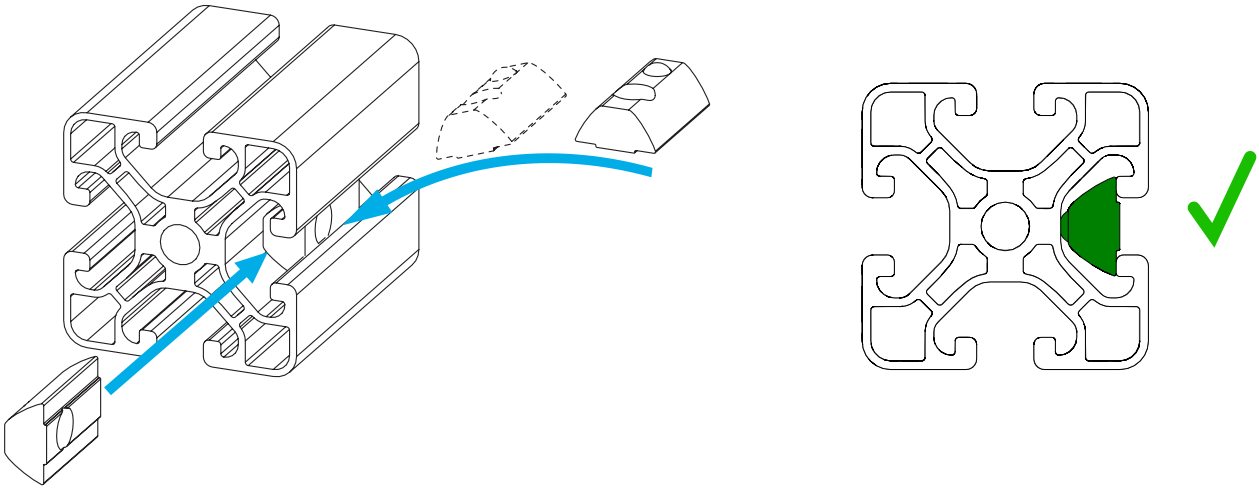

HEX KEY SET WITH BALL HEAD + EXTENSION OR SIMILAR REQUIRED

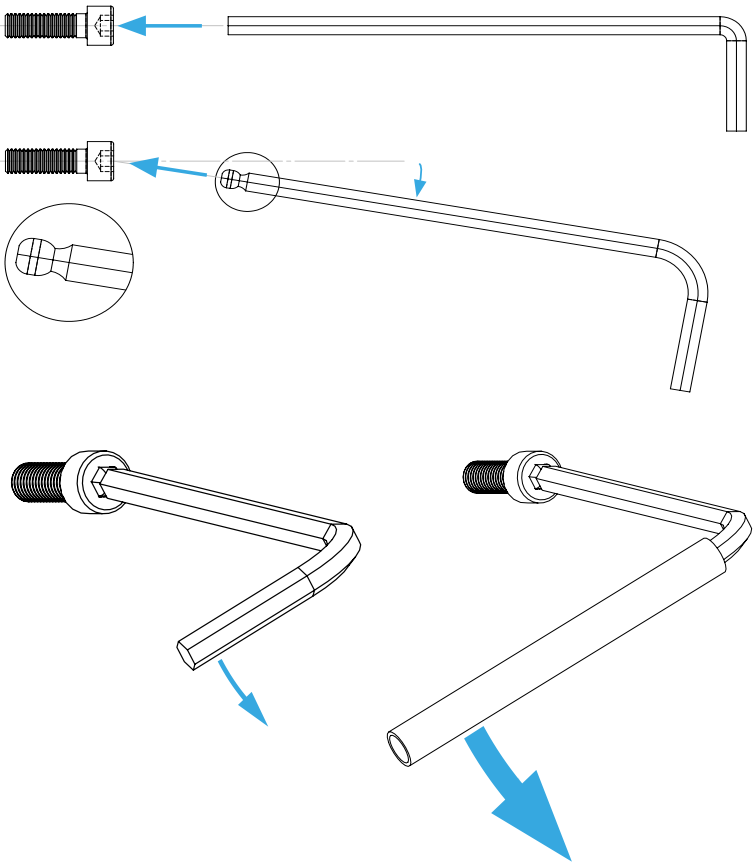

UNIVERSAL CONNECTOR

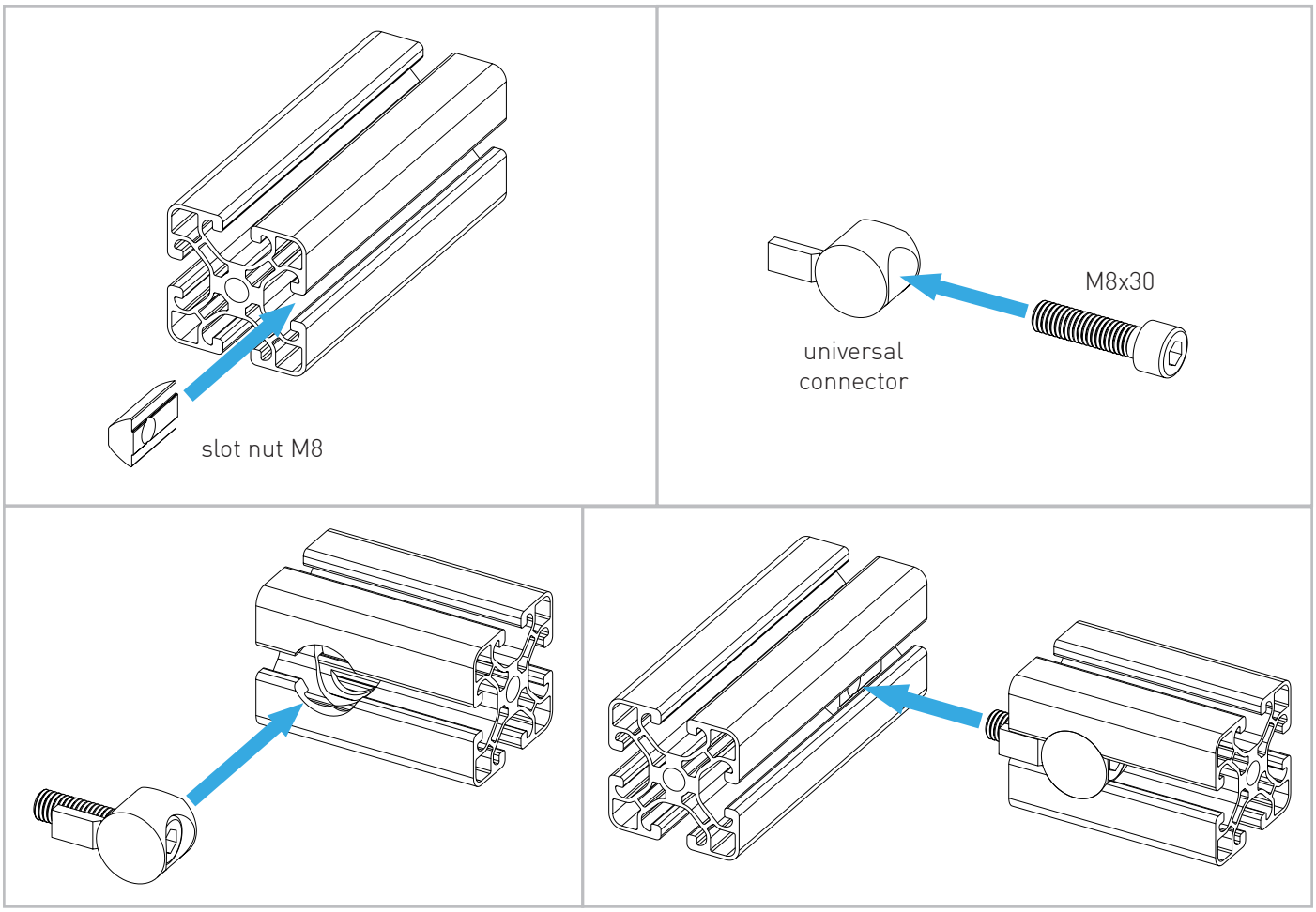

ALTERNATIVE

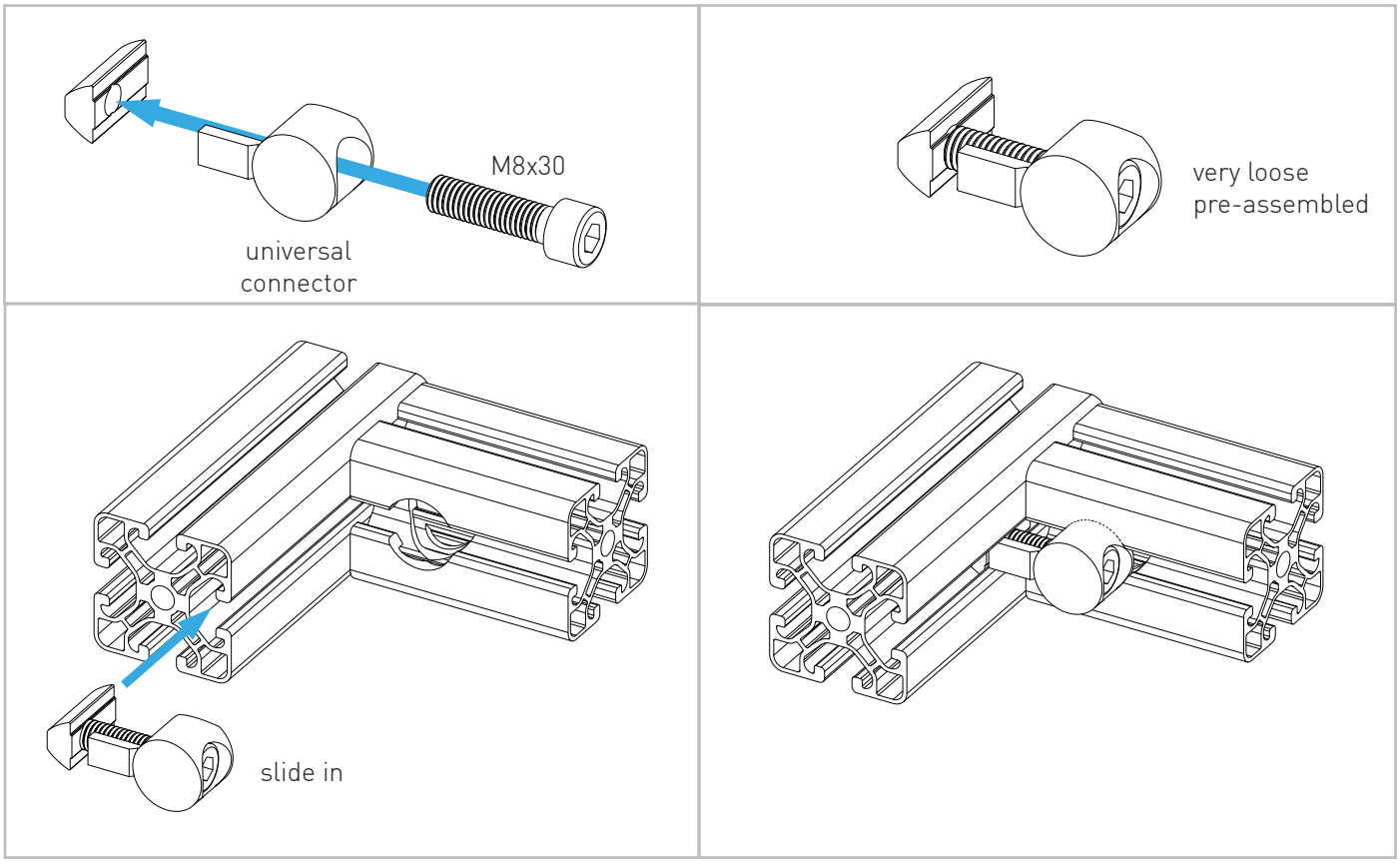

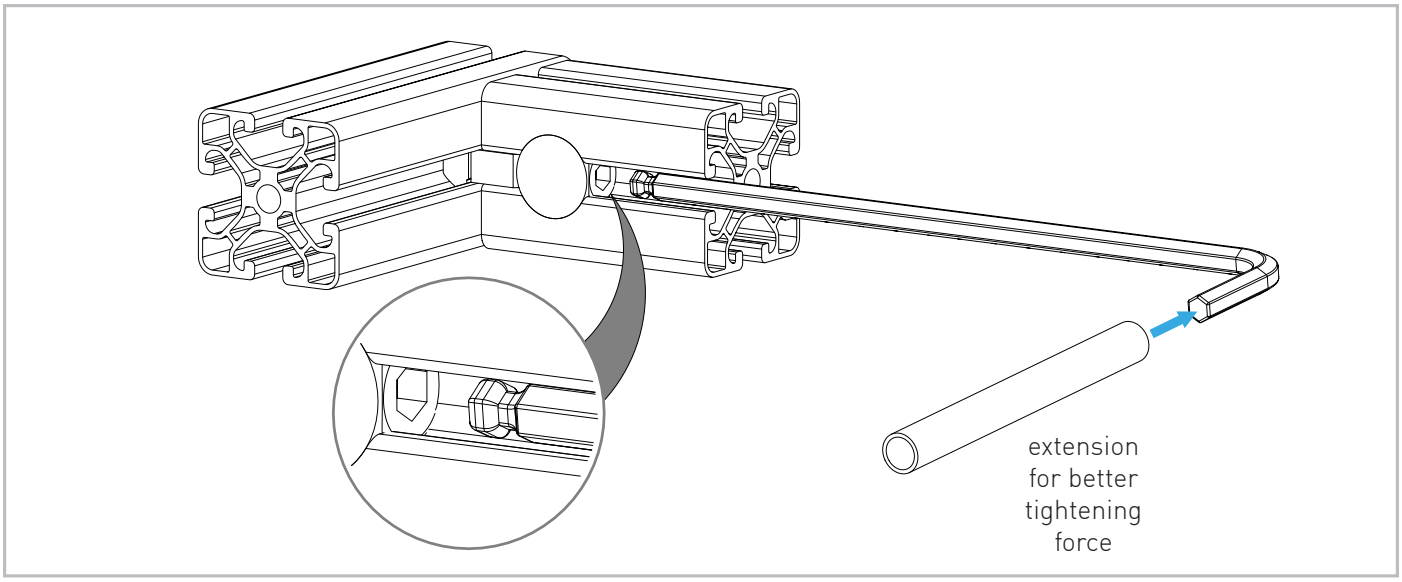

BOLT DIMENSIONS AND HOW TO MEASURE THEM [mm]

PROFILE CAP ATTACHMENT

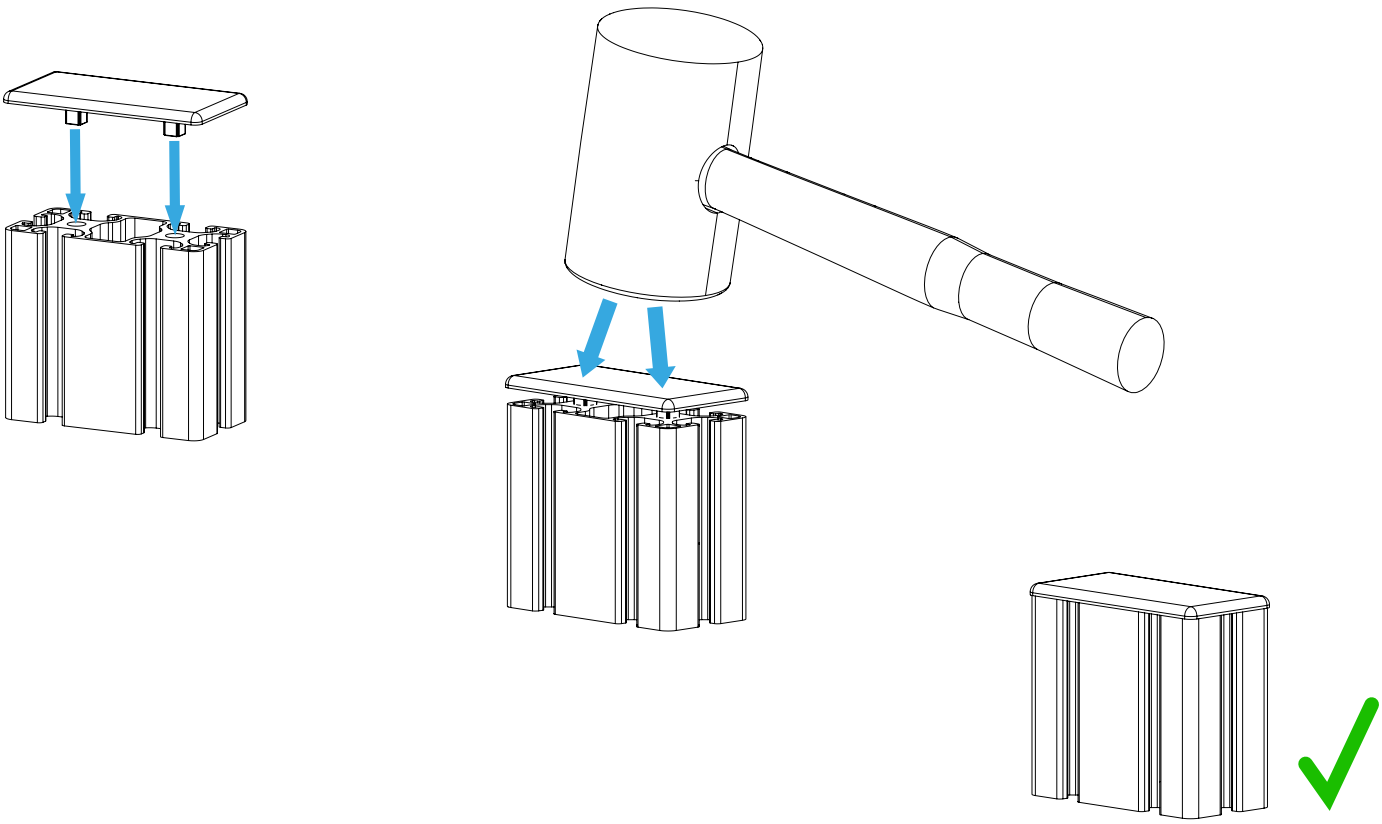

PARTS

[dimensions in mm / different scales]
No extra or spare parts listed.

1x

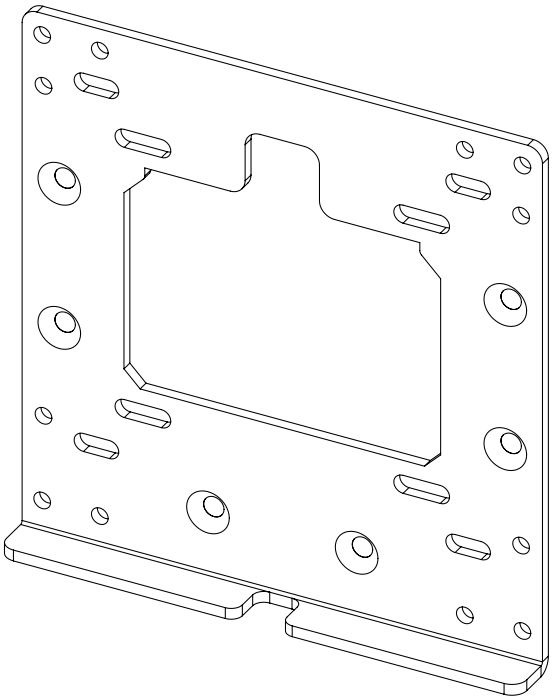

1x

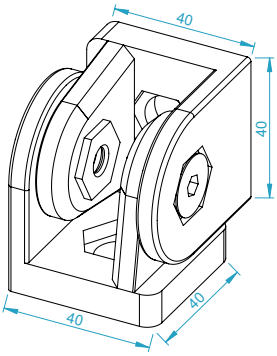

2x

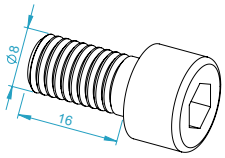

1x

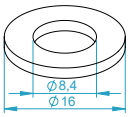

plastic, black

1x

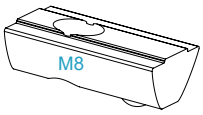

1x

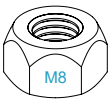

locknut
selbstsichernd

2x

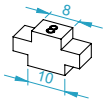

1x

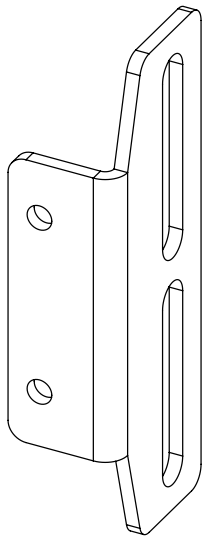

2x

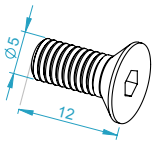

2x

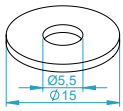

2x

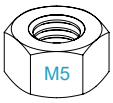

4x

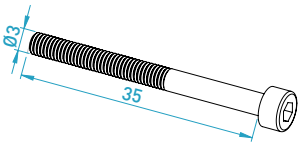

4x

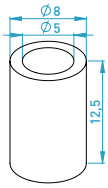

4x

4x

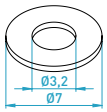

4x

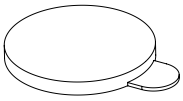

MFD/TABLET HOLDER SIDE ASSEMBLY

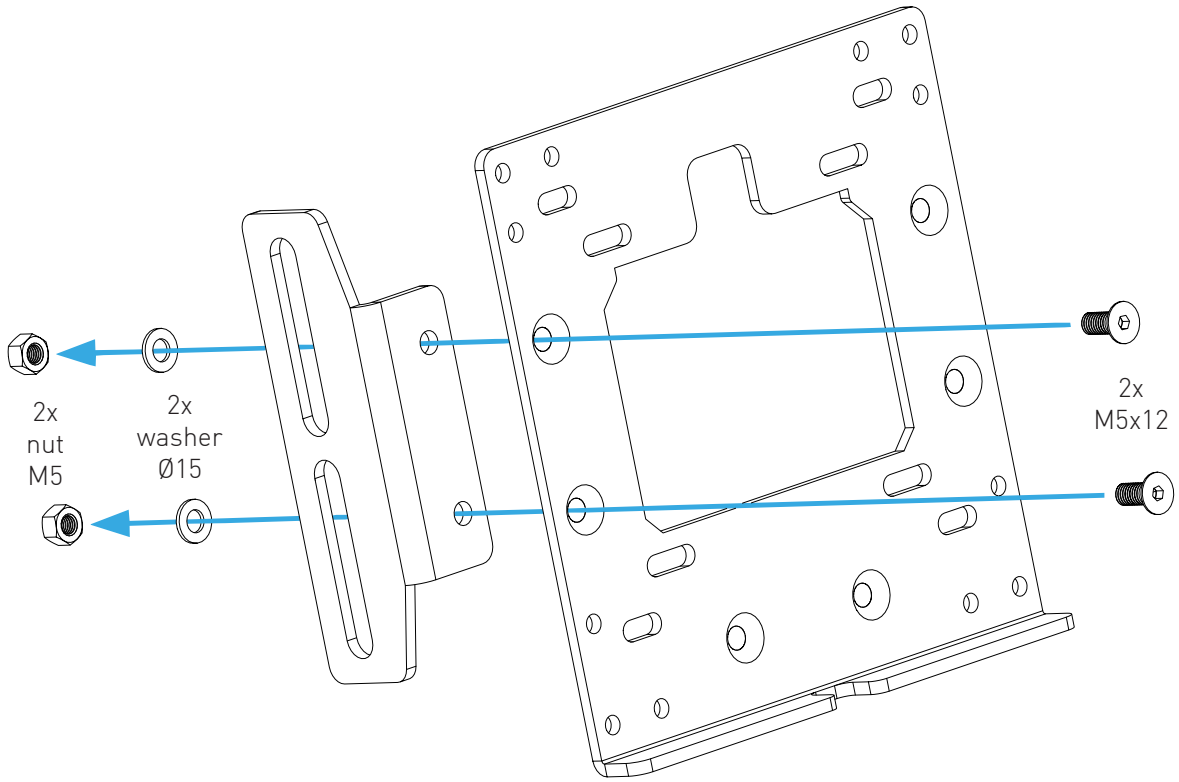

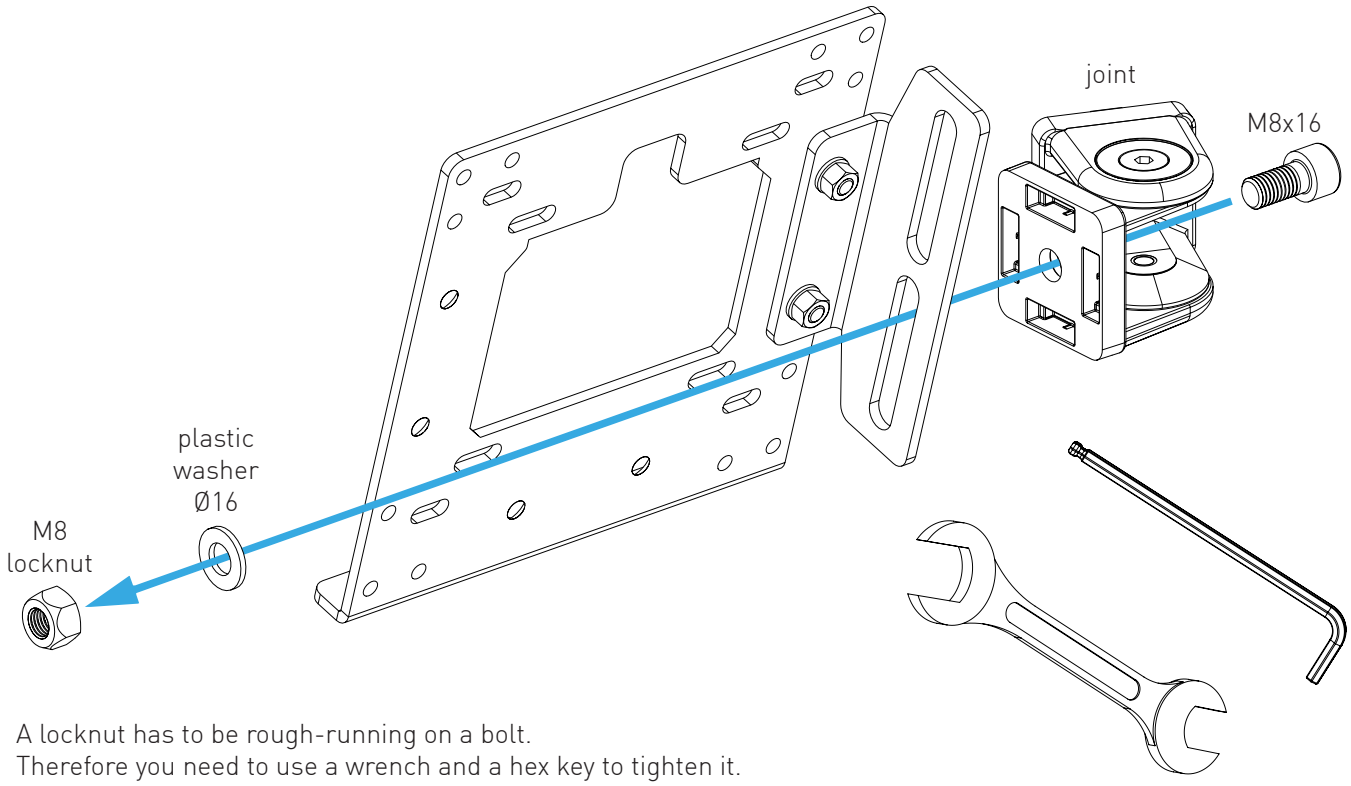

A locknut has to be rough-running on a bolt.
Therefore you need to use a wrench and a hex key to tighten it.
Hold up the M8x16 bolt with the hex key while tighten the locknut with the wrench (or reverse).
Its perfect tighten if you still can angle your mounted device but it is tight enough not to move unintentional.

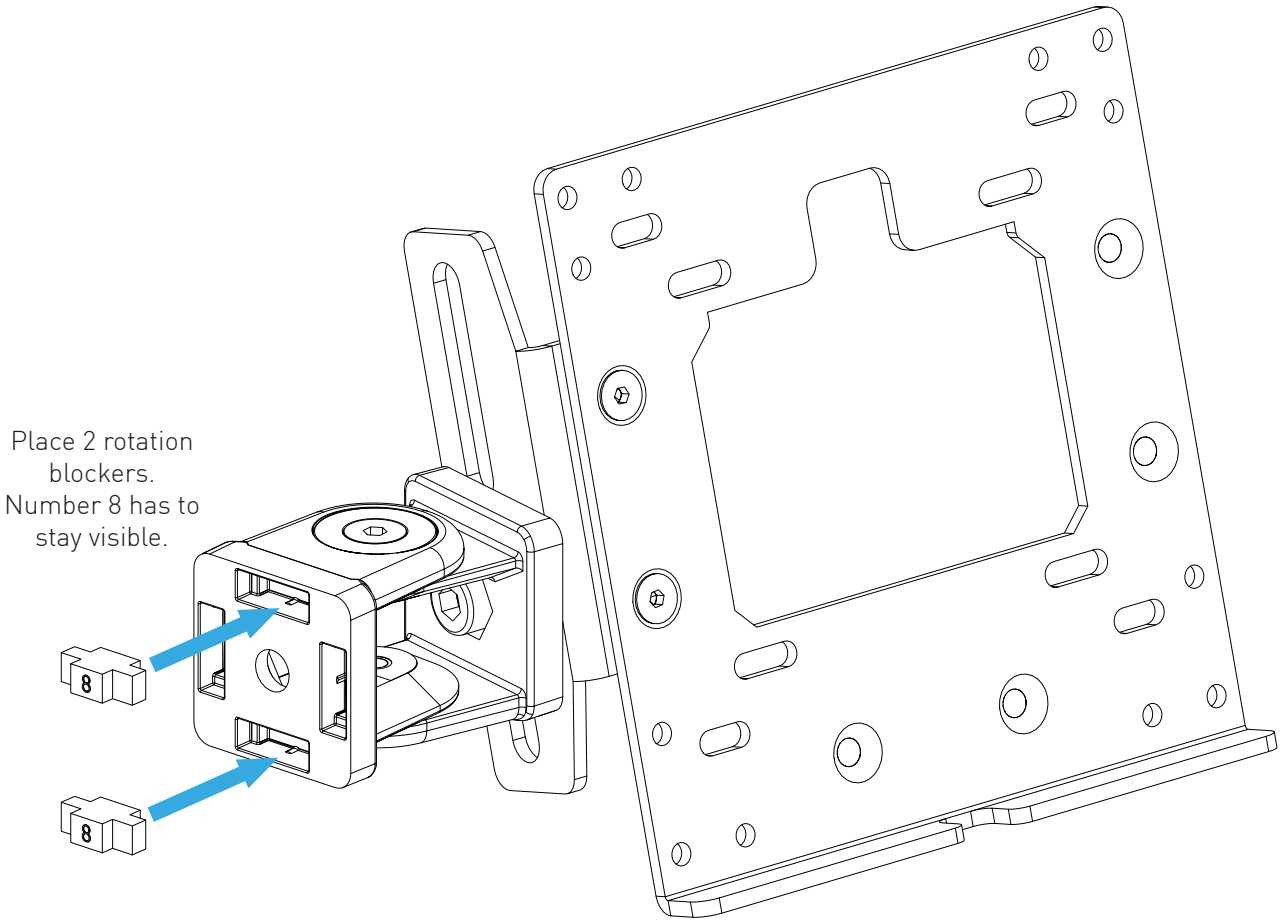

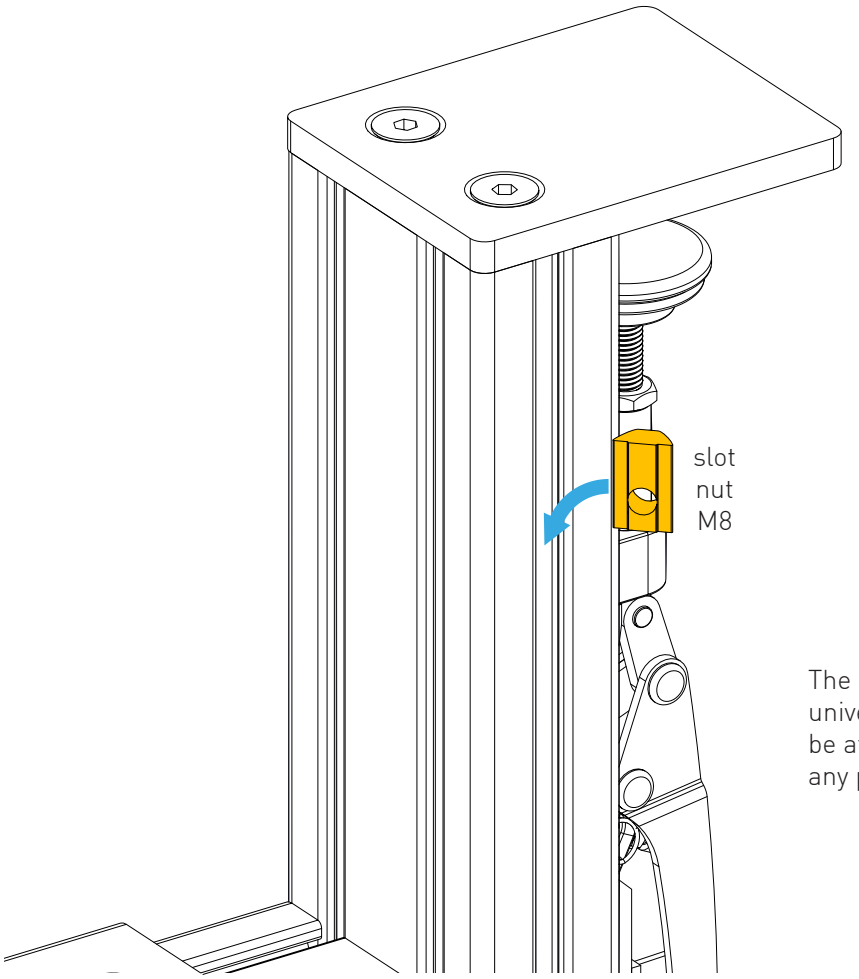

The holder is very universal and can be attached to any profile slot.

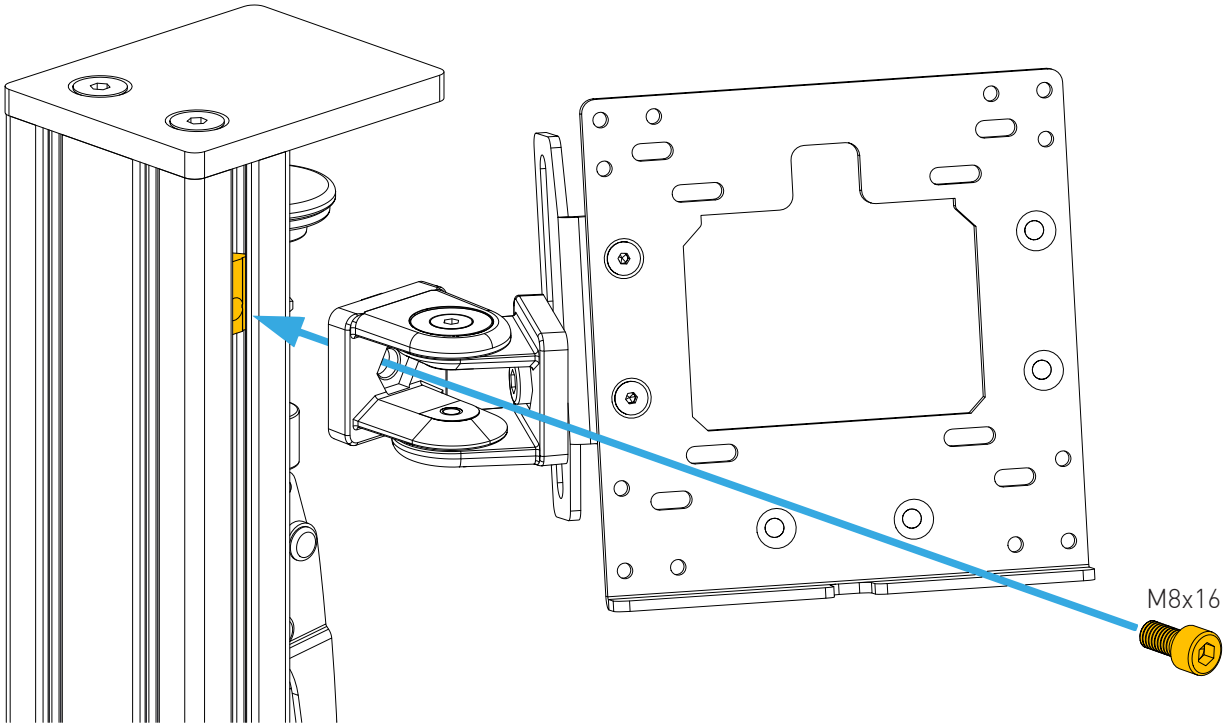
M8x16

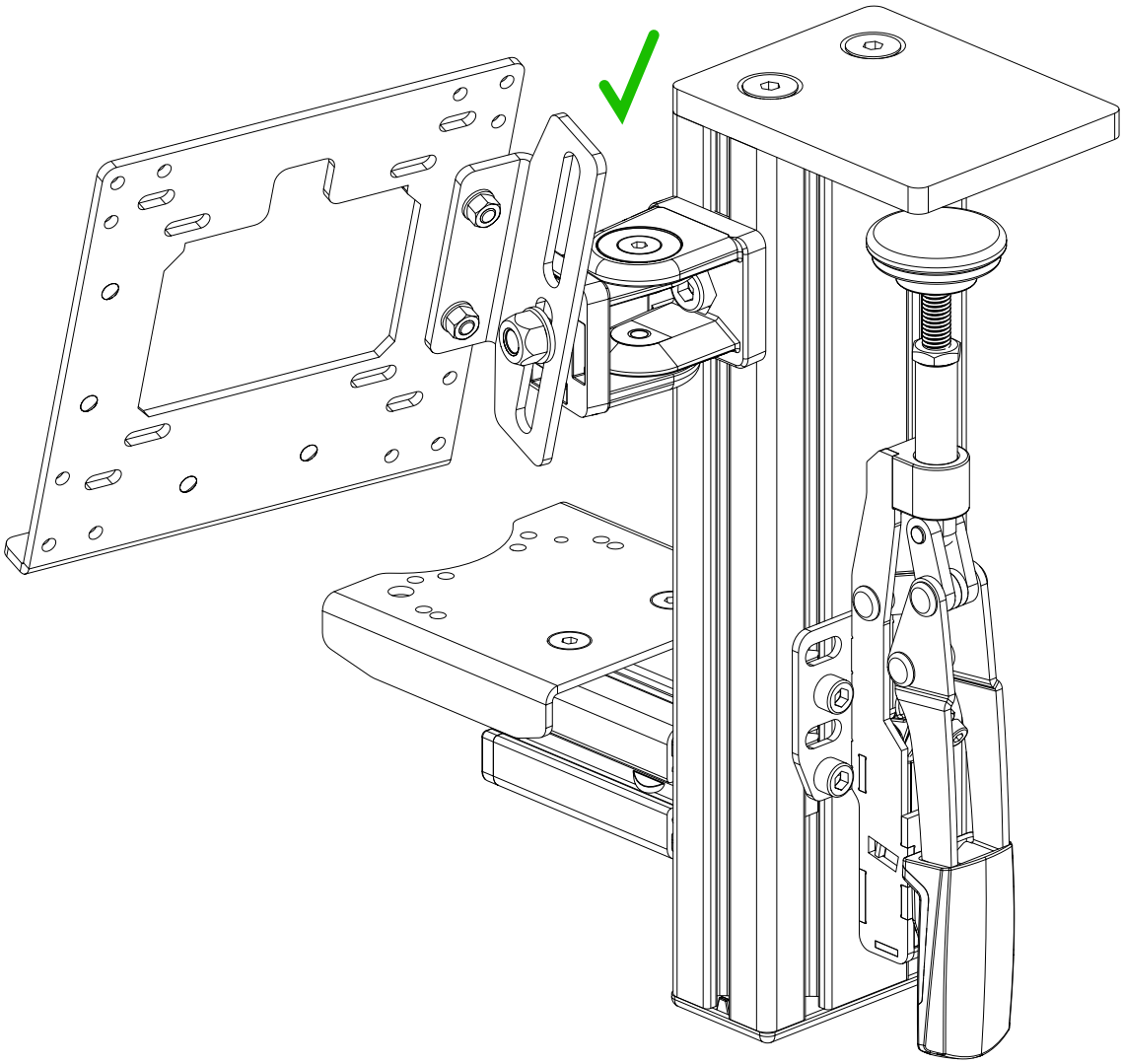

MOUNTABLE DEVICES (Color coded)

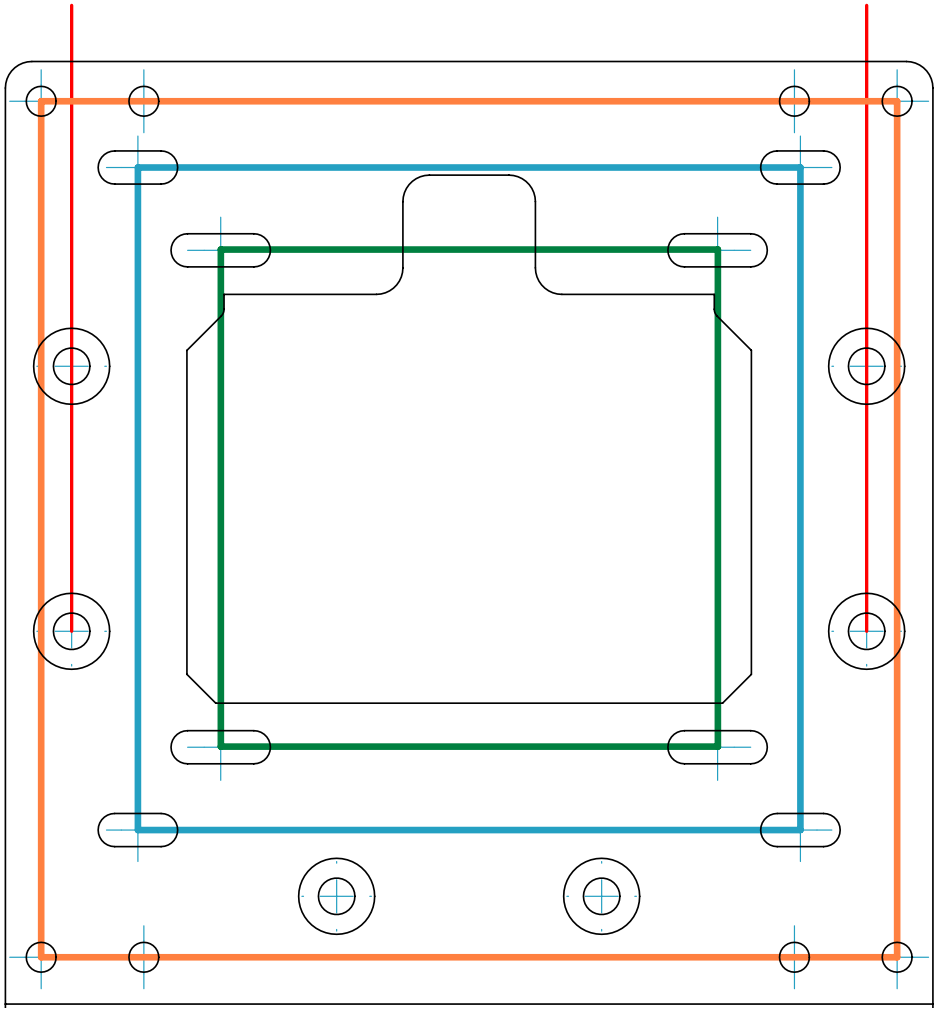

VESA 75

Logitech G Flight
Instrument Panel

STREAM DECK Mini
STREAM DECK M.K.2 / Live
STREAM DECK PLUS
STREAM DECK XL

VESA 100

Thrustmaster Cougar
MFD

Keyboard Clamp

Tablet or phones

MOUNTING A THRUSTMASTER MFD

Bofore this step remove the original bracket (without picture).

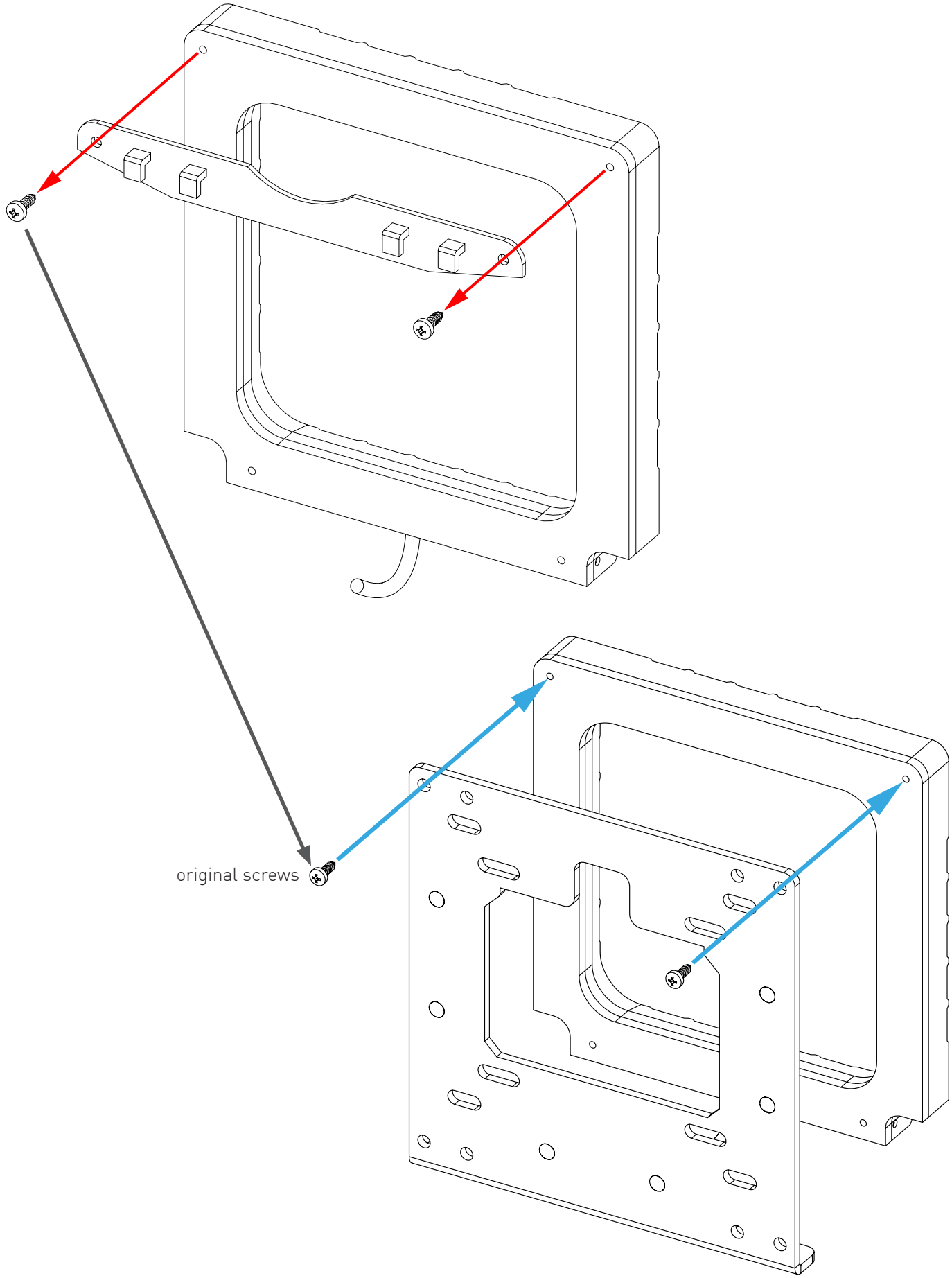

MOUNTING A MFD FOR USE WITH A TABLET

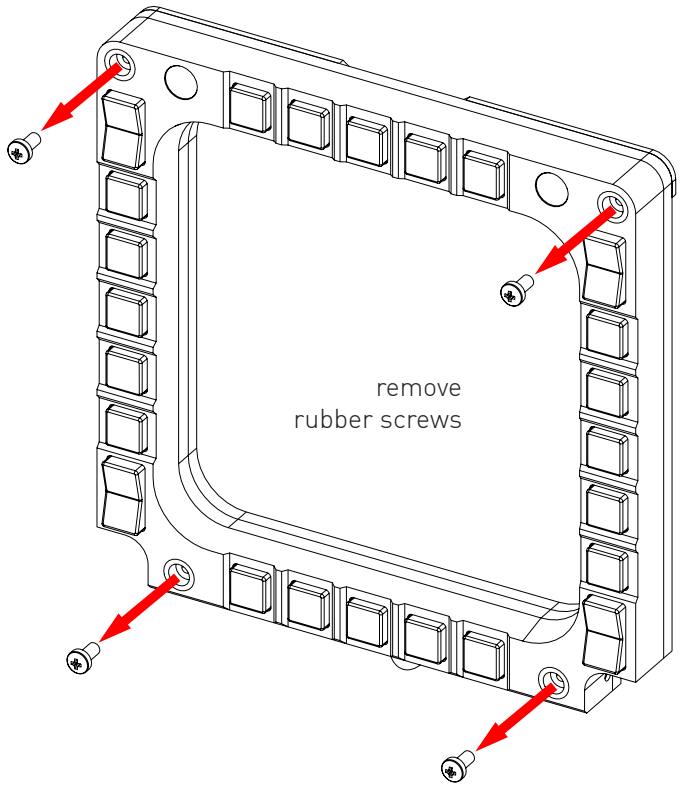

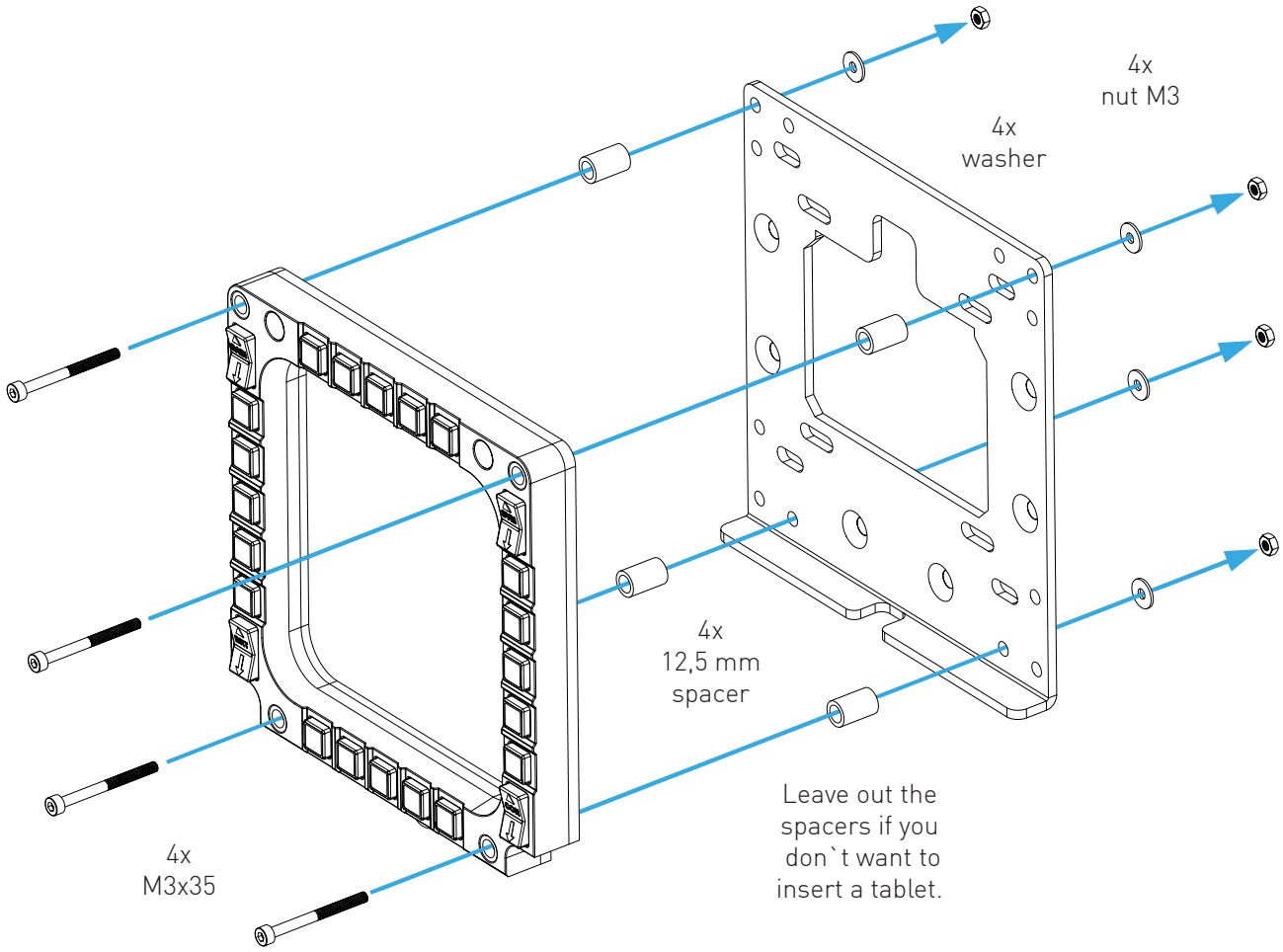

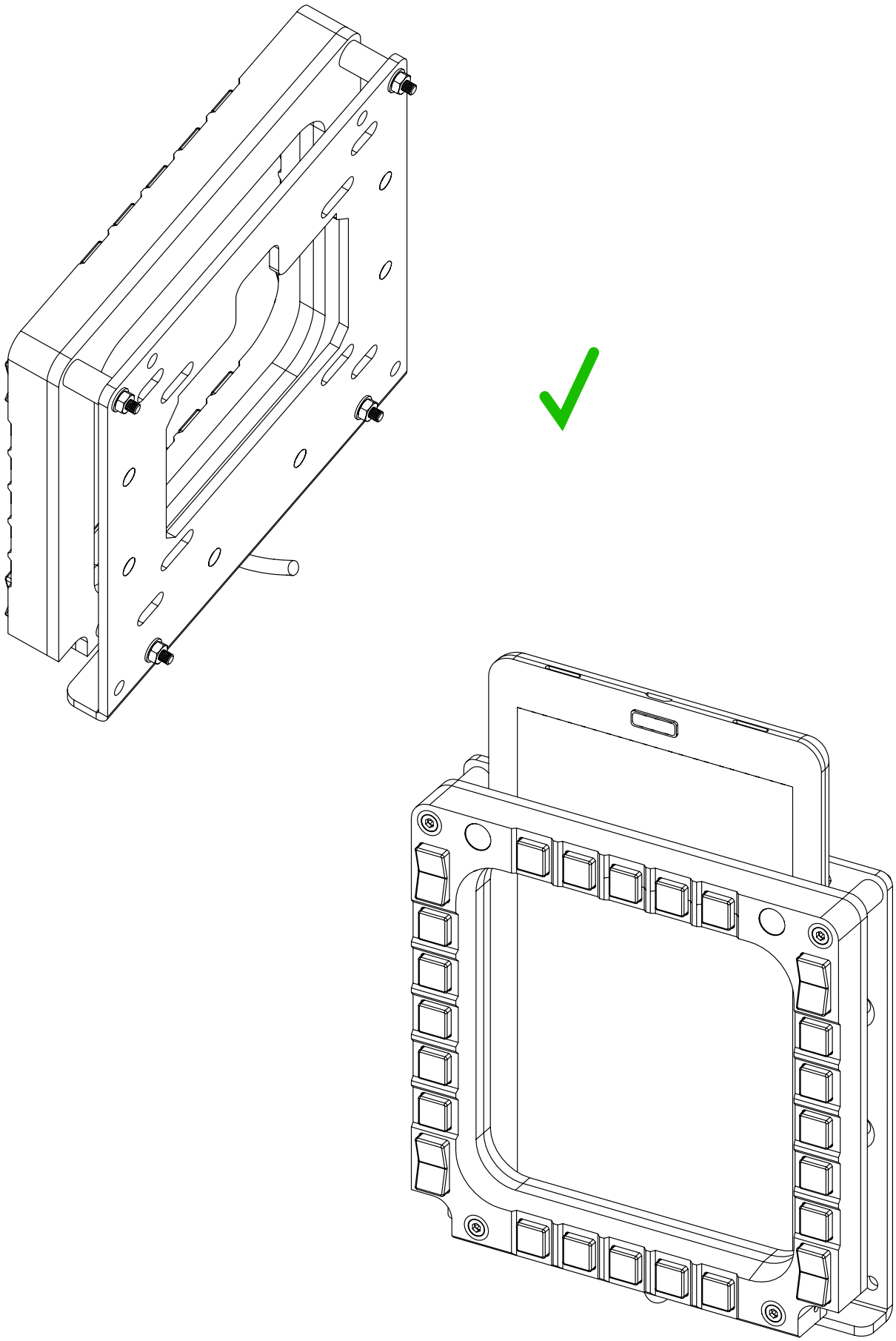

MOUNTING A STREAM DECK MINI

(Stream Deck adapter available separately.)

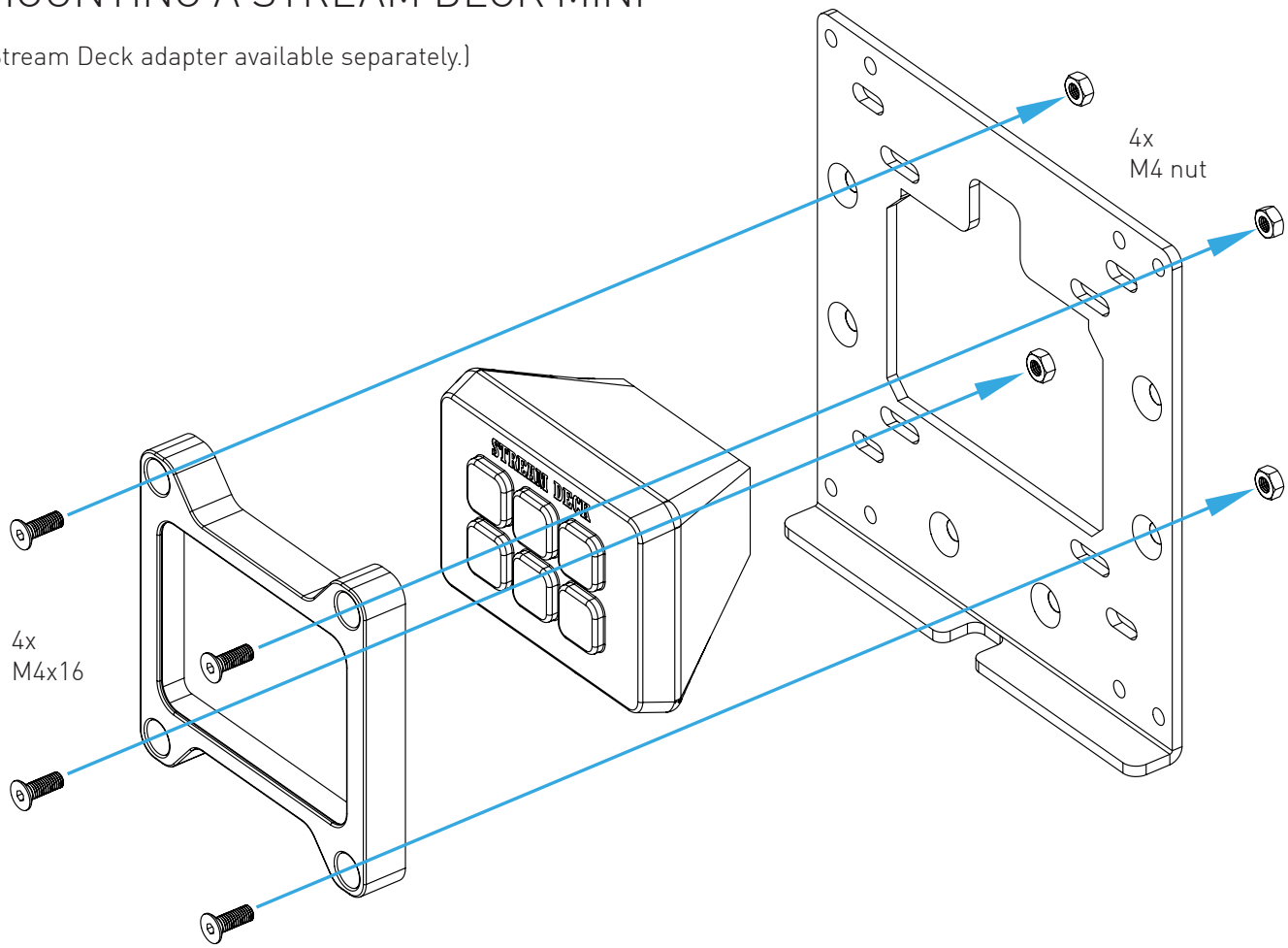

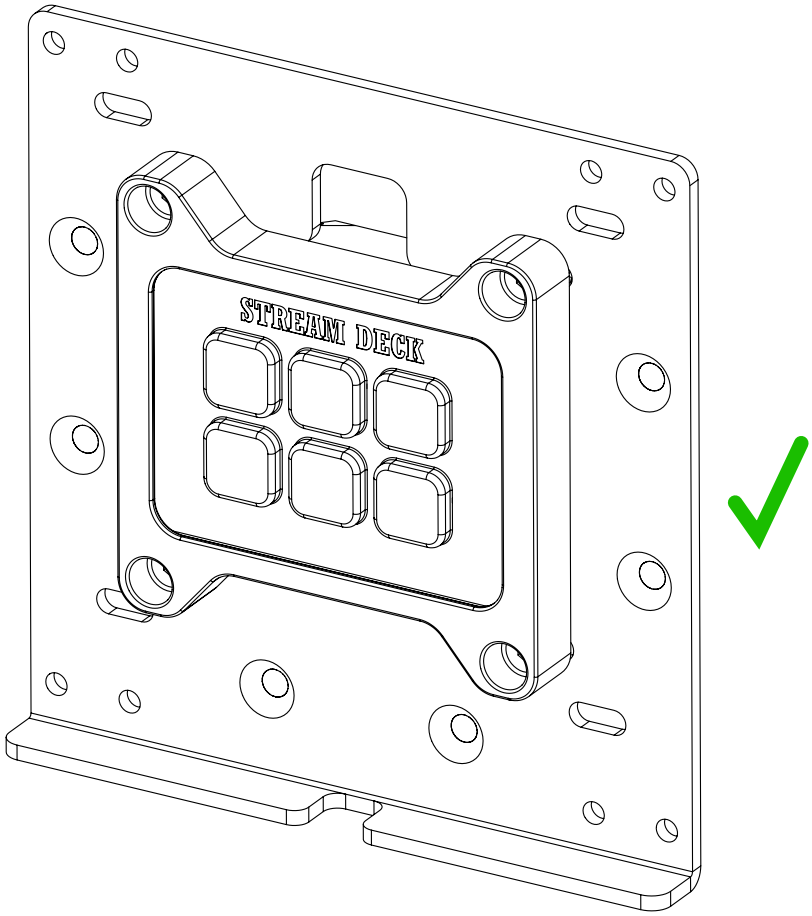

ELGATO STREAM DECK MK.2 / LIVE

Other Stream Deck Versions can be assembled the same way.

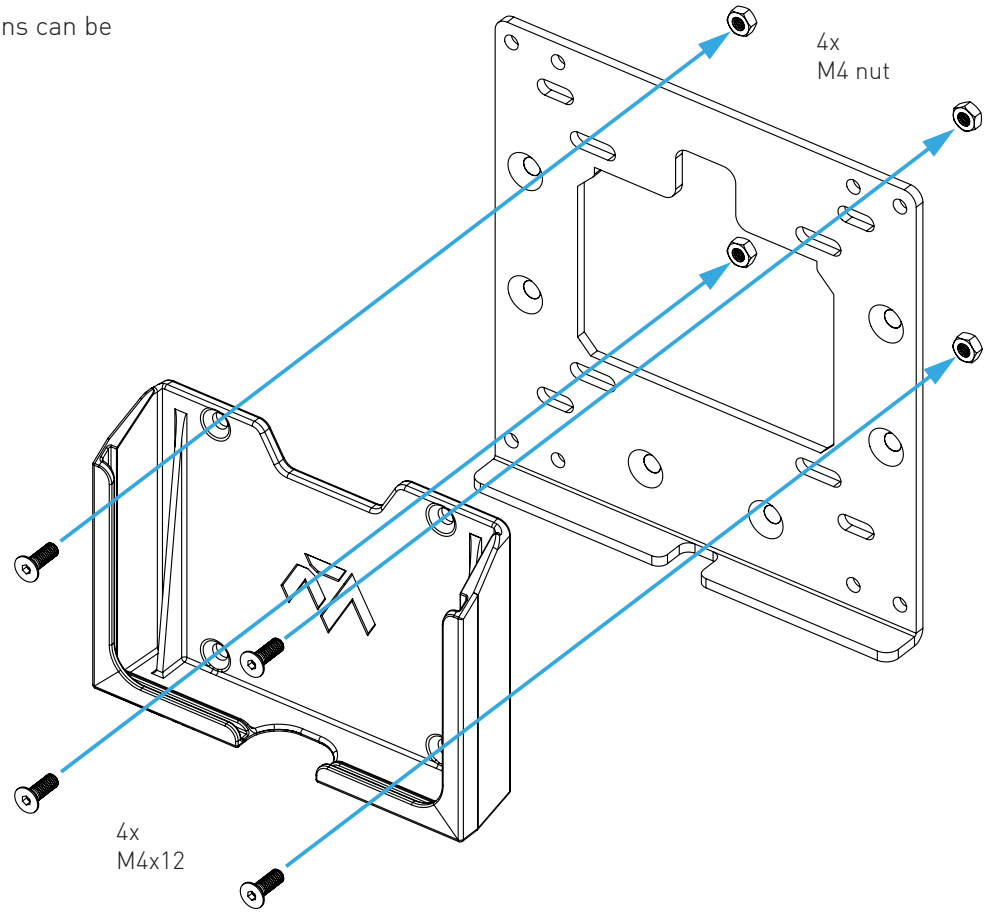

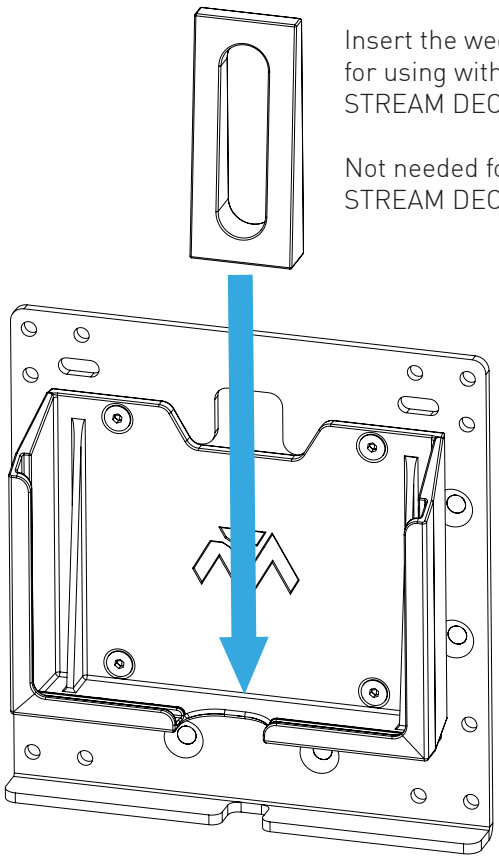

Insert the wedge for using with STREAM DECK LIVE.

Not needed for STREAM DECK MK.2!

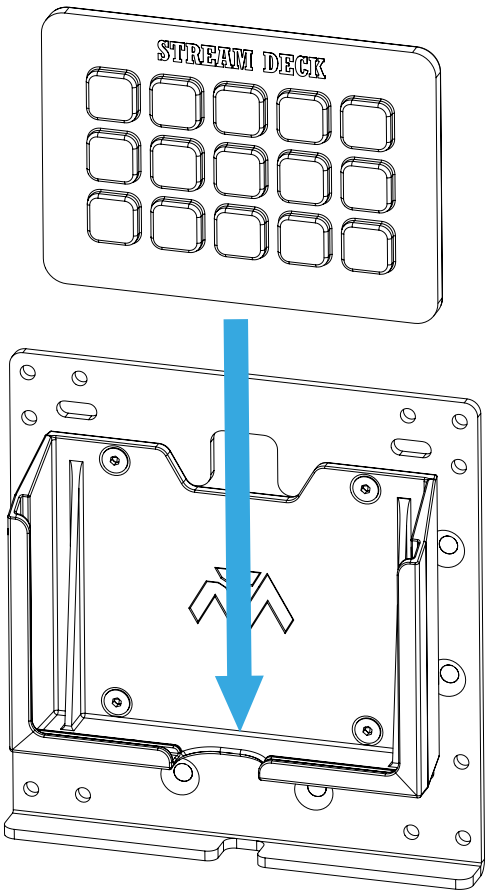

LOGITECH G FLIGHT INSTRUMENT PANEL

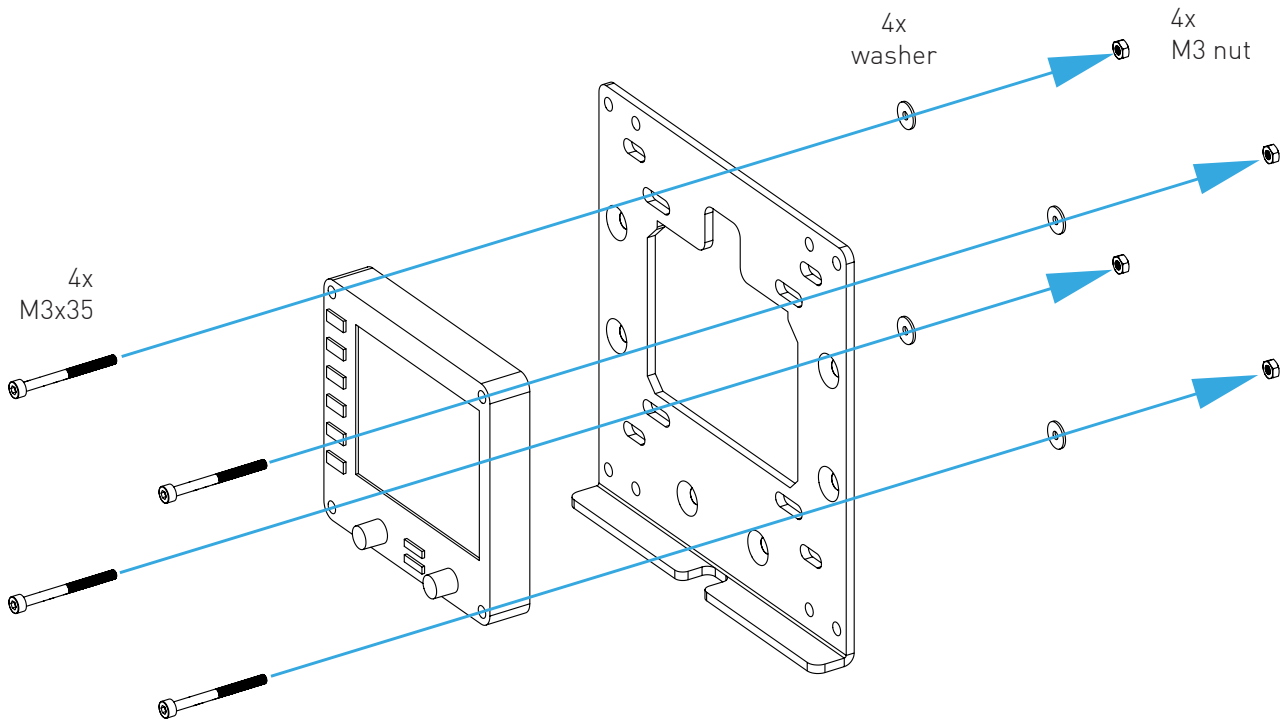

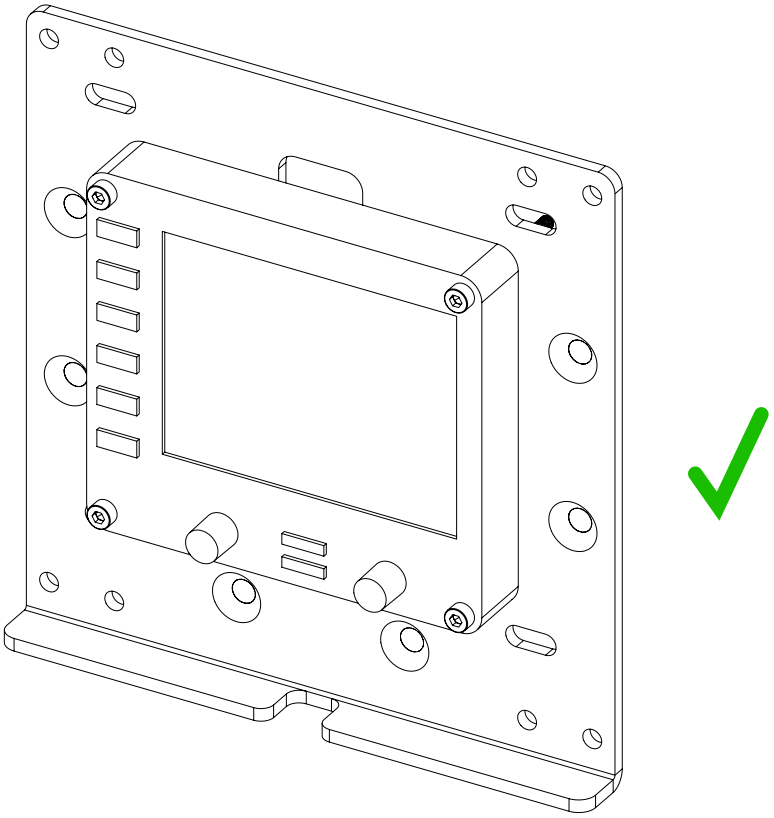

SIMULATION DESIGN · MADE IN GERMANY

28-07-2024

WARNING NOTICES

CAUTION! Do not clamp your fingers while attaching the MFD/Tablet Mount.
CAUTION! Check before usage if all screws are tightened.
CAUTION! Check before usage that the mounting plate is screwed on tight after making height adjustments.

DANGER: Contains small parts not suitable for children under 3 years.
Only suitable for children over 12 years and adults.

All MTSIM products are hand assembled and quality checked.
The mount is designed for usage only with a computer controller (e.g. joystick or throttle).
We exclude liability if the product is used for purposes other than intended.

MTSIM shall be liable for damage arising from causes other than the detriment to life, body and health only to the extent that such damage arises from wilful misconduct, gross negligence or the culpable violation of a fundamental contractual obligation on the part of MTSIM or a vicarious agent (e.g. the delivery service) of MTSIM. Any further liability for damages shall be excluded.

If you have safety concerns or questions regarding assembly, contact us under info@mtsim.com or visit www.mtsim.com/en/

WARNHINWEISE

VORSICHT! Klemmgefahr beim Befestigen der MFD/Tablet Halterung.
VORSICHT! Achten Sie darauf, dass vor Benutzung alle Schrauben immer fest angezogen sind.
VORSICHT! Achten Sie darauf, dass die Befestigungsplatte nach der Höheneinstellung fest angezogen ist.

GEFAHR: Nicht für Kinder unter 3 Jahren, Kleinteile - Verschluckungsgefahr!
Nur für Kinder ab 12 Jahren und Erwachsene

Alle Produkte der Firma MTSIM sind handgefertigt und qualitätsgeprüft.
Die Halterung ist nur zur Verwendung in Kombination mit einem PC Controller (z.B. Joystick oder Schubreglers) ausgelegt.
Wir übernehmen keine Haftung für zweckentfremdete Benutzung.

Für andere als durch Verletzung von Leben, Körper und Gesundheit entstehende Schäden haftet die MTSIM lediglich, soweit diese auf vorsätzlichem oder grob fahrlässigem Handeln oder auf schuldhafter Verletzung einer wesentlichen Vertragspflicht durch MTSIM oder eines Erfüllungsgehilfen (z. B. dem Zustelldienst) der MTSIM beruhen. Eine darüber hinausgehende Haftung auf Schadensersatz ist ausgeschlossen.

Bei Fragen zur Sicherheit oder Aufbau unserer Produkte, wenden Sie sich an info@mtsim.com oder besuchen unsere Website unter www.mtsim.com

NOTICES D'AVERTISSEMENT

ATTENTION! Risque de pincement des doigts lorsque vous attachez la fixation à la table.
ATTENTION! Vérifi ez que toutes les vises sont correctement serrées avant utilisation.
ATTENTION! Après ajustement en hauteur de la plaque de montage, vérifi ez que les vises sont correctement serrées avant utilisation.

DANGER: Contient des petites pièces susceptibles d'être avalées. Ne convient pas aux enfants de moins de 3 ans. Utilisation appropriée pour enfants à partir de 12 ans et adultes.

Tous les produits MTSIM sont fait main et on passés les contrôles de qualité.
La fixation est conçue uniquement pour une utilisation avec un joystick ou une manette des gaz.
Nous dégageons toute responsabilité pour toute utilisation autre que celle prévue.

Pour les dommages engendrés autres que l'atteinte corporelle, à la vie et à la santé, MTSIM n'est responsable que dans la mesure où ces dommages reposent sur un acte intentionnel, une faute lourde ou la violation fautive d'une obligation contractuelle essentielle par MTSIM ou par des agents délégués par MTSIM. Une responsabilité allant au-delà en dommages et intérêts est exclue.

Si vous avez des questions concernant la sécurité ou l'assemblage, contactez-nous a info@mtsim.com ou visitez www.mtsim.com/fr/